ATACADÃO LAZER
pré-moldados
churrasqueiras . lareiras . fogões a lenha
fornos para pizzas . complementares
CNPJ 00.256.597.0001/30
Indústria Brasileira

Churrasqueira Baby
Forno Fogão Lenha 3 Bocas

Parabéns! Você adquiriu um produto fabricado com matérias-primas de qualidade e métodos produtivos modernos e inovadores realizados por profissionais que buscam a excelência em suas atividades.

Materiais que resistem a temperaturas altas formam as peças que compõe o produto, com destaque ao refratário e à argila expandida, que proporcionam aquecimento térmico adequado para o preparo de alimentos mais rápidos e saborosos.

MANUAL DE MONTAGEM

Ideal para aparelhos giratórios de 4 espetos. Capacidade para atender de 12 a 20 pessoas.	Peso Aproximado: 1070 Kg

Visão geral

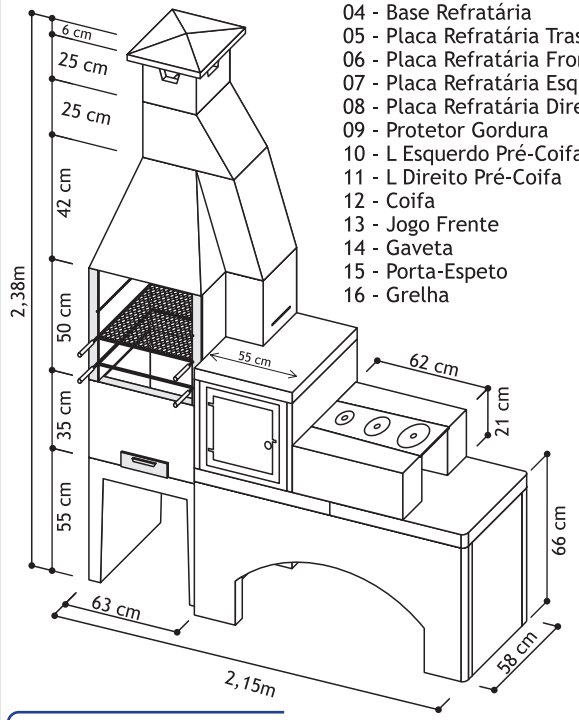

Passo - 01
01 - Pé
02 - L Esquerdo Braseiro
03 - L Direito Braseiro
04 - Base Refratária
05 - Placa Refratária Traseira
06 - Placa Refratária Frontal
07 - Placa Refratária Esquerda
08 - Placa Refratária Direita
09 - Protetor Gordura
10 - L Esquerdo Pré-Coifa
11 - L Direito Pré-Coifa
12 - Coifa
13 - Jogo Frente
14 - Gaveta
15 - Porta-Espeto
16 - Grelha

Passo - 02
17 - Pé Traseiro
18 - Pé Esquerdo
19 - Pé Direito
20 - Pé Frontal
21 - Jogo Parafuso Fixação Pés
22 - Mesa Esquerda
23 - Mesa Direita

Passo - 03
24 - L Envolve Forno
25 - Suporte Forno
26 - Placa Lateral Forno
27 - Placa Superior Forno
28 - Quadrado Frontal Forno

Passo - 04
29 - Forno 42 x 49 x 38 cm (LxPxA)
30 - Suporte Traseiro p/ Chapa
31 - Suporte Dianteiro p/ Chapa
32 - Chapa
33 - Duto 20 x 30 x 28 cm p/ Registro
34 - Duto 18 x 30 x 56 cm
35 - Interligação
36 - Castelo 30 x 30 x 25 cm
37 - Chapéu 41 x 41 x 6 cm
38 - Registro
Duto* 30 x 30 x 25 cm

O fogão pode ser montado com cauda direcionada ao lado esquerdo ou direito da churrasqueira. A modificação simples de montagem das peças de números 17 a 38 definem o lado escolhido pelo usuário.

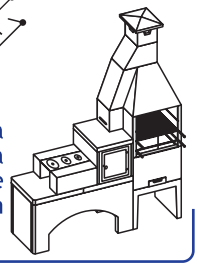

7 898948 141137

Passo - 01

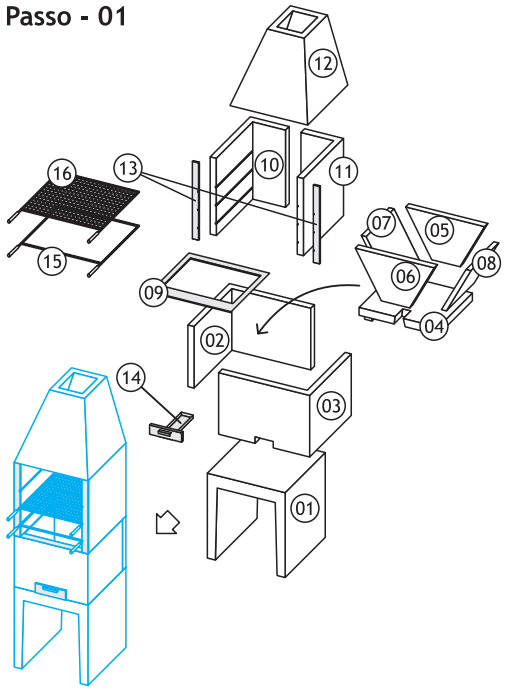

Passo - 02

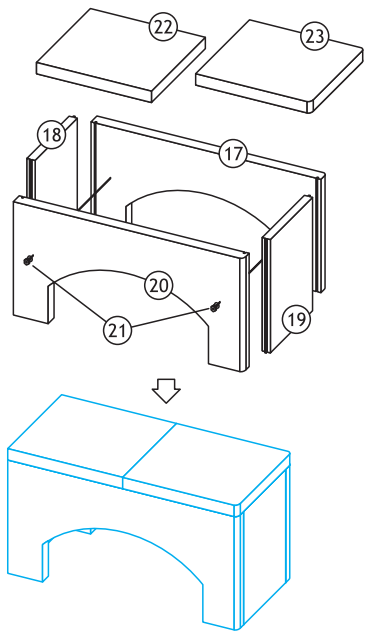

Passo - 03

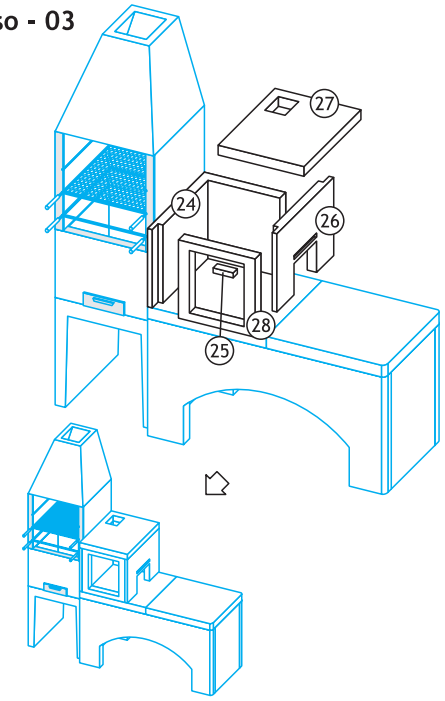

Passo - 04

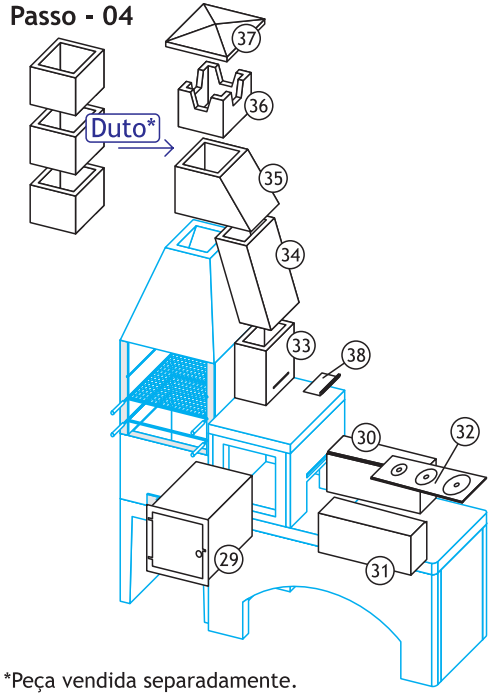

*Peça vendida separadamente.

Atacadão Lazer Pré-Moldados
(19) 3573.0800 atacadaolazer.com.br sac@atacadaolazer.com.br
atacadaolazer Rua Biazo Vicentim, 38 - Cidade Jardim - Leme SP - CEP 13614-330

Rev. 7 | Abril 2022

Aço Inox Tipo AISI 430. Produto com validade indeterminada.
As especificações estão sujeitas a alterações sem comunicação prévia.
Acesse nosso website para verificar a revisão corrente.